Fregadero Tornado

fregaderos

Código: 1579 660

CARACTERÍSTICAS

CUBETA PROFUNDA	Fregaderos que alcanzan una profundidad importante, más de 20 cm, gracias a la tecnología de producción avanzada, que ofrecen gran capacidad y practicidad en todas las operaciones de lavado.
DESAGÜE 3,5" BASKET	Desagüe grande de 3,5" equipado con el práctico tapón cestillo que impide el flujo de las partes sólidas en la alcantarilla.
DESAGÜE CON MANDO A DISTANCIA	En dotación el desagüe automático con mando a distancia giratorio, un cómodo accesorio que evita mojarse las manos para vaciar los fregaderos del agua.
DOBLE ORIFICIO MONOMANDO	El amplio banco de la grifería ya está provisto de serie de 2 orificios para el grifo. En el segundo orificio es posible instalar el mando a distancia del desagüe automático o, en alternativa, un dispensador práctico para el jabón.
FREGADEROS DE ESPESOR	Acero 1 mm de espesor. Un espesor importante que garantiza máxima robustez para los fregaderos que no conocen las señales del envejecimiento.
POSIBILIDAD SEGUNDO / TERCER ORIFICIO	El fregadero se puede personalizar con la ejecución de orificios adicionales, especificados en fase de pedido, utilizables para monomandos de doble orificio, para desagües con mando a distancia o para la instalación de dispensadores para el jabón. Las posiciones se indican en los diseños con orificios por una línea discontinua.

DETALLES

Acabado	Foster cepillado
Borde Instalación	Estándar (Borde 8 mm)
Material	Acero inoxidable AISI 304
Texture	Foster cepillado
Base	80 cm
Dimensiones	790x500 mm
Dotaciones estándar	Soportes de fijación, junta, desagüe, rebosadero y sifón, Caja de embalaje
Orificios Monomando	2 orificios de serie - 3° orificio bajo petición
Hueco de encastre	770x480 mm
Escurridor	No
Anchura	79 cm
Medida de la cubeta	730 x 440 mm
Número de cubetas	1 cubeta
Desagüe	Desagüe con mando automático PR

DIBUJOS TÉCNICOS

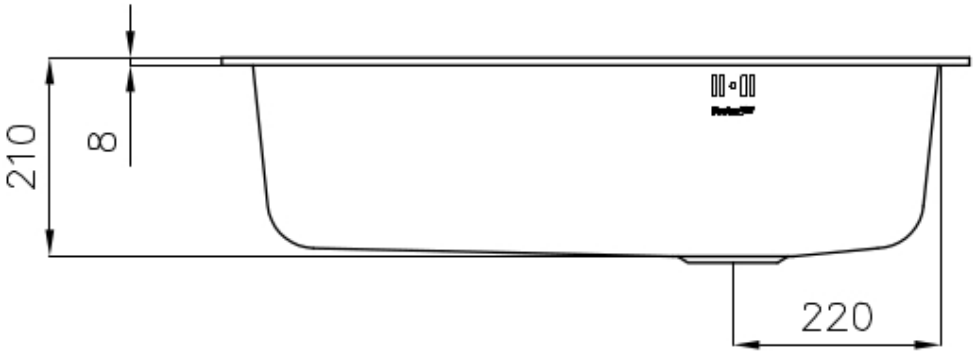

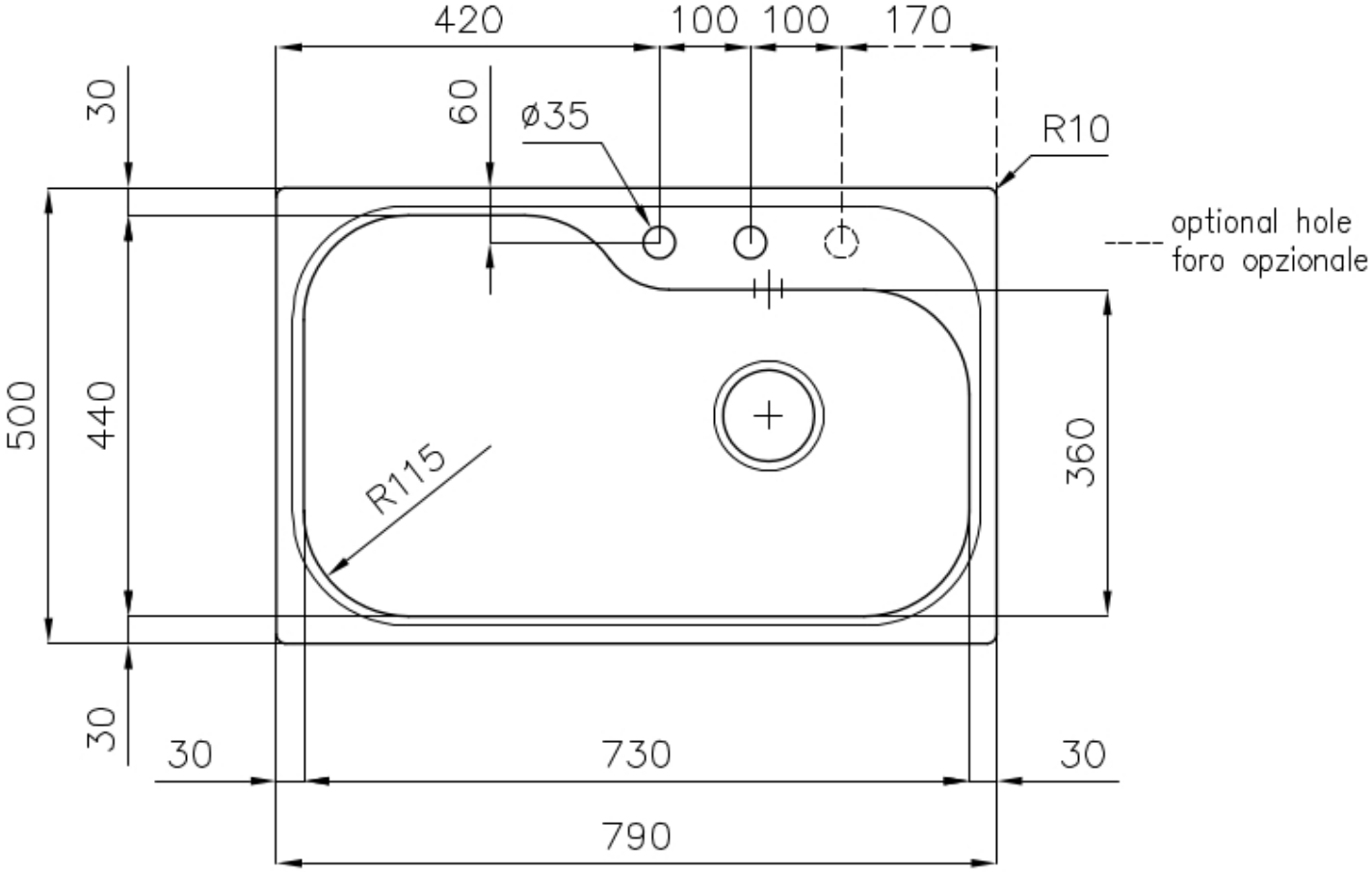

EL PAQUETE INCLUYE

Desagüe automático
8407 100

ACCESORIOS OPCIONALES

Cubeta blanca
8152 100

escurre pasta blanco
8151 100

Rejilla portaplatos inox
8100 154

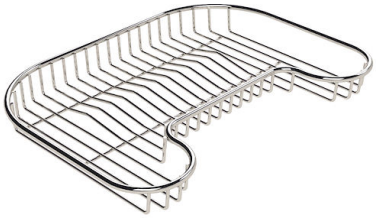

Rejilla portaplatos inox
8100 111

Tabla de corte de madera Iroko
8659 111

Tabla de corte de madera Iroko
8659 112

Tabla de corte Twin de madera Iroko
8644 003

MARIDAJE RECOMENDADO

Monomando Gamma
8483 001

Monomando Lorenzo
8466 000